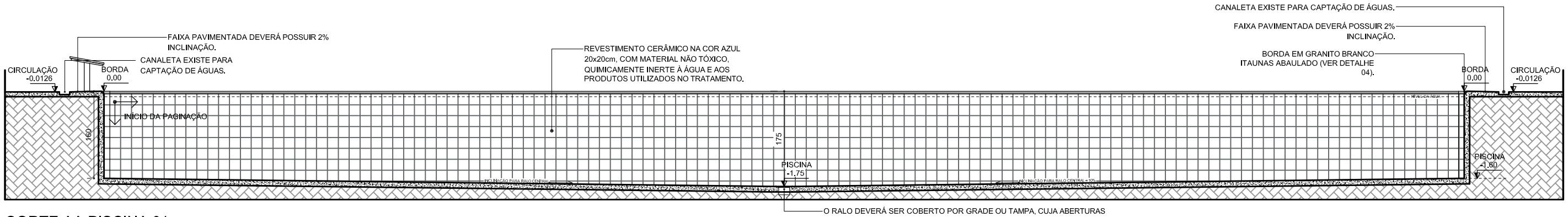

O RALO DEVERÁ SER COBERTO POR GRADE OU TAMPA, CUJA ABERTURAS TENHAM NO MÁXIMO 10mm DE LARGURA, EXECUTADAS DE FORMA A EVITAR A ENTALAÇÃO DE DEDOS, BRINQUEDOS E OUTROS OBJETOS E QUE POSSAM SER REMOVIDOS MEDIANTE USO DE FERRAMENTAS. A VELOCIDADE DA ÁGUA DEVE SER DE NO MÁXIMO 0,6m/s. (UTILIZAR DRENO ANTITURBILHÃO COMO ALTERNATIVA PARA ATENDER ÀS NORMAS).

CORTE AA PISCINA 01

ESC. 1:75

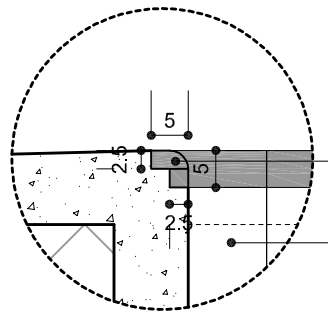

DETALHE 04 (BORDA)

ESC. 1:10

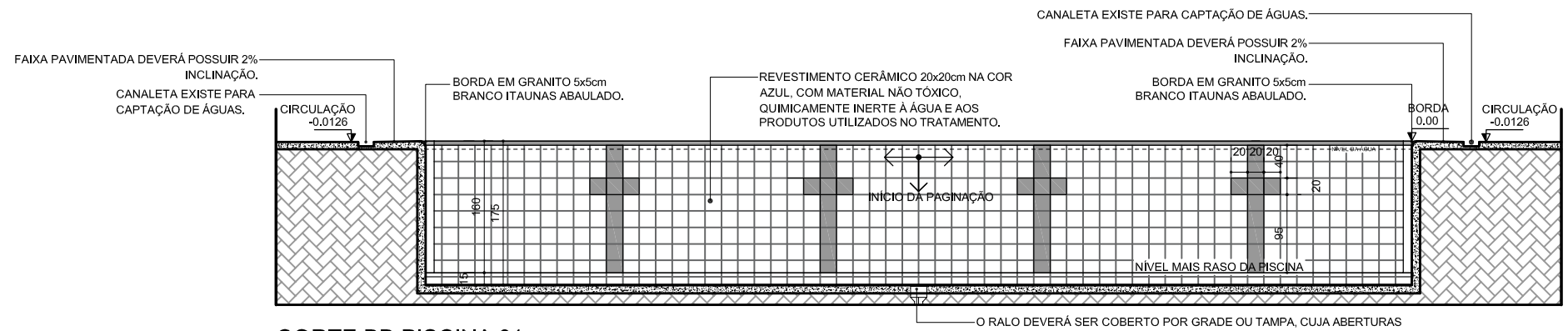

O RALO DEVERÁ SER COBERTO POR GRADE OU TAMPA, CUJA ABERTURAS TENHAM NO MÁXIMO 10mm DE LARGURA, EXECUTADAS DE FORMA A EVITAR A ENTALAÇÃO DE DEDOS, BRINQUEDOS E OUTROS OBJETOS E QUE POSSAM SER REMOVIDOS MEDIANTE USO DE FERRAMENTAS. A VELOCIDADE DA ÁGUA DEVE SER DE NO MÁXIMO 0,6m/s. (UTILIZAR DRENO ANTITURBILHÃO COMO ALTERNATIVA PARA ATENDER ÀS NORMAS).

CORTE BB PISCINA 01

ESC. 1:75

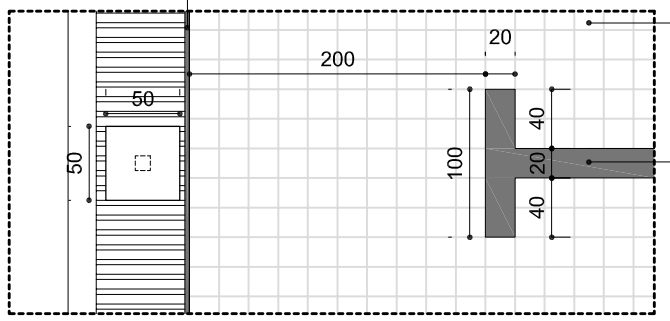

DET 01 (RAIA DE FUNDO)

ESC. 1:50

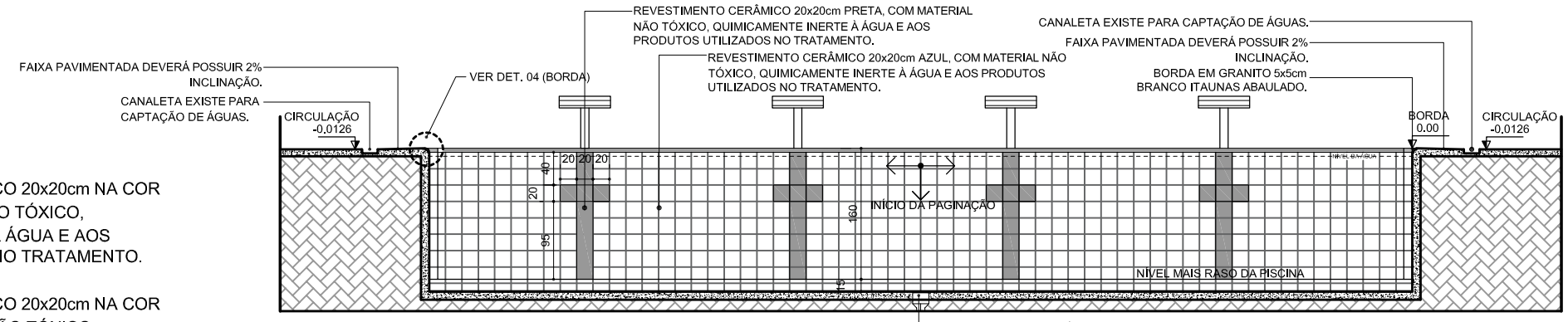

O RALO DEVERÁ SER COBERTO POR GRADE OU TAMPA, CUJA ABERTURAS TENHAM NO MÁXIMO 10mm DE LARGURA, EXECUTADAS DE FORMA A EVITAR A ENTALAÇÃO DE DEDOS, BRINQUEDOS E OUTROS OBJETOS E QUE POSSAM SER REMOVIDOS MEDIANTE USO DE FERRAMENTAS. A VELOCIDADE DA ÁGUA DEVE SER DE NO MÁXIMO 0,6m/s. (UTILIZAR DRENO ANTITURBILHÃO COMO ALTERNATIVA PARA ATENDER ÀS NORMAS).

CORTE CC PISCINA 01

ESC. 1:75